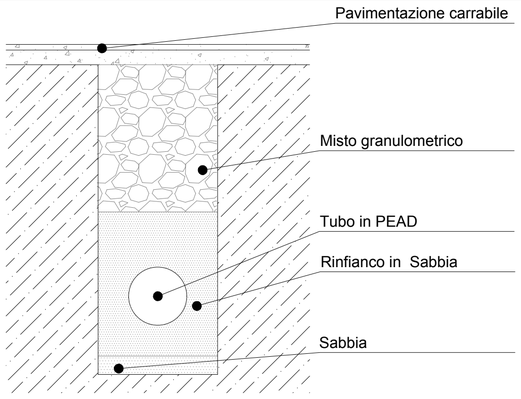

-Sezione tipo interro scarichi acque nere

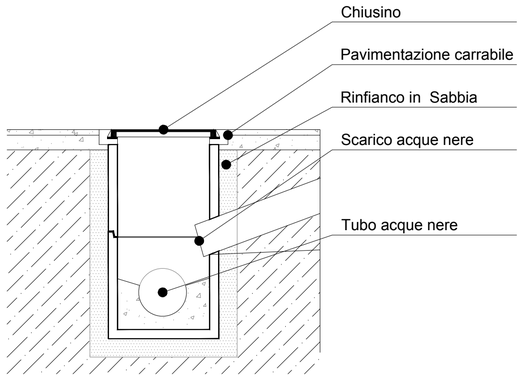

-Sezione pozzetto acque nere

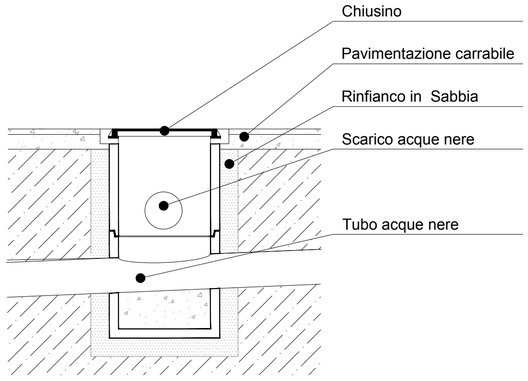

-Sezione pozzetto acque nere

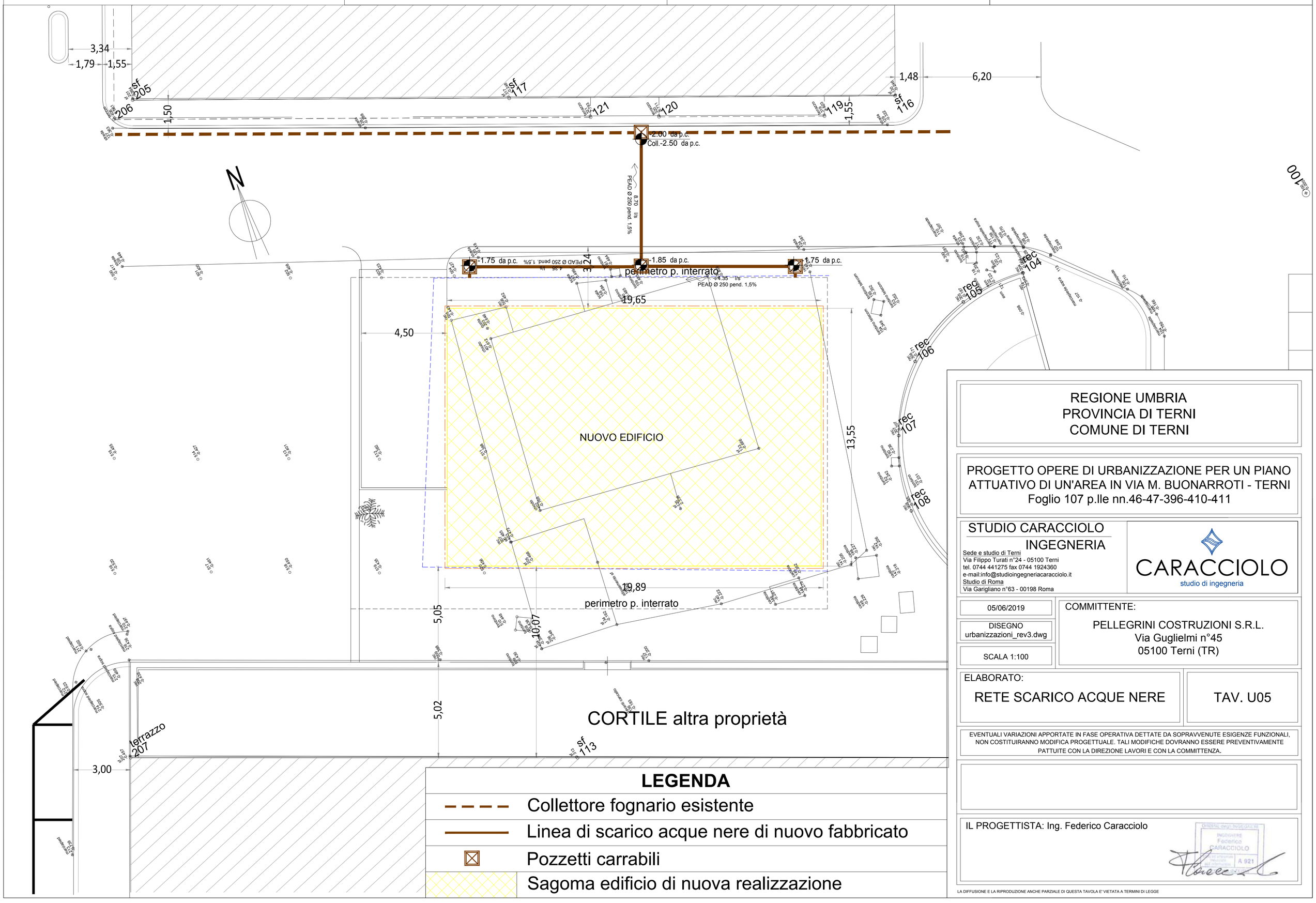

LEGENDA

- Collettore fognario esistente
- Linea di scarico acque nere di nuovo fabbricato
- Pozzetti carrabili
- Sagoma edificio di nuova realizzazione

REGIONE UMBRIA
PROVINCIA DI TERNI
COMUNE DI TERNI

PROGETTO OPERE DI URBANIZZAZIONE PER UN PIANO ATTUATIVO DI UN'AREA IN VIA M. BUONARROTI - TERNI
Foglio 107 p.lle nn.46-47-396-410-411

STUDIO CARACCIOLO
INGEGNERIA
Sede e studio di Terni
Via Filippo Turati n°24 - 05100 Terni
tel. 0744 441275 fax 0744 1924360
e-mail:info@studioingegneriacaracciolo.it
Studio di Roma
Via Garigliano n°63 - 00198 Roma

CARACCIOLO
studio di ingegneria

05/06/2019

DISEGNO
urbanizzazioni_rev3.dwg

SCALA 1:100

COMMITTENTE:
PELLEGRINI COSTRUZIONI S.R.L.
Via Guglielmi n°45
05100 Terni (TR)

ELABORATO:
RETE SCARICO ACQUE NERE

TAV. U05

EVENTUALI VARIAZIONI APPORTATE IN FASE OPERATIVA DETTATE DA SOPRAVVENUTE ESIGENZE FUNZIONALI, NON COSTITUIRANNO MODIFICA PROGETTUALE. TALI MODIFICHE DOVRANNO ESSERE PREVENTIVAMENTE PATTUITE CON LA DIREZIONE LAVORI E CON LA COMMITTENZA.

IL PROGETTISTA: Ing. Federico Caracciolo

LA DIFFUSIONE E LA RIPRODUZIONE ANCHE PARZIALE DI QUESTA TAVOLA E' VIETATA A TERMINI DI LEGGE